Ingombri e parti principali

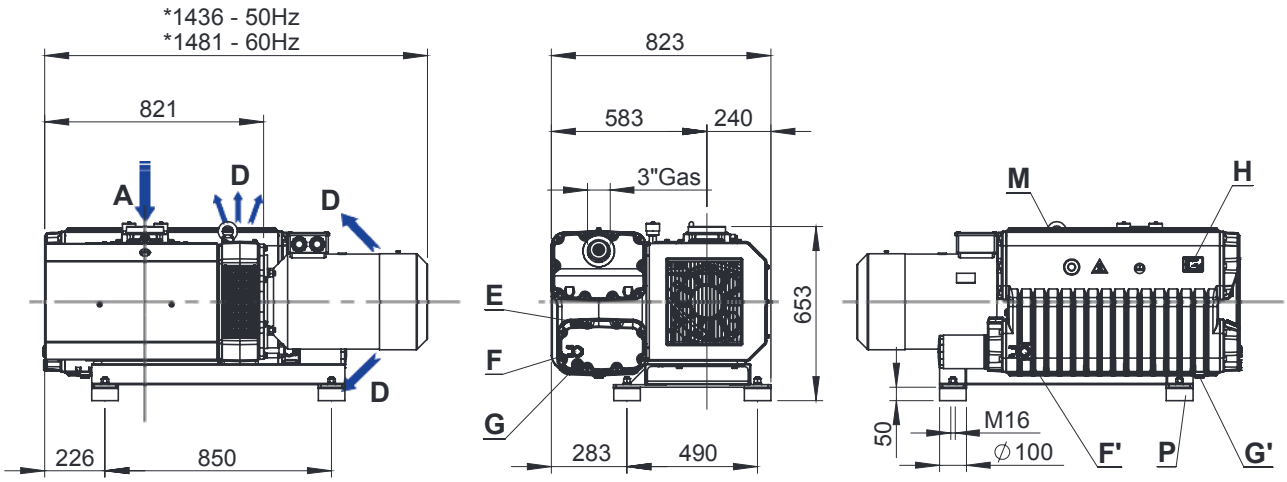

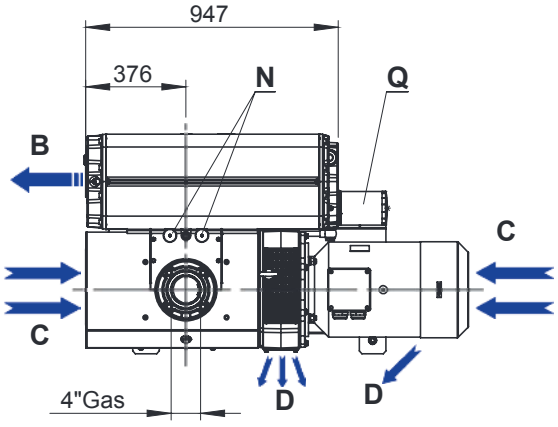

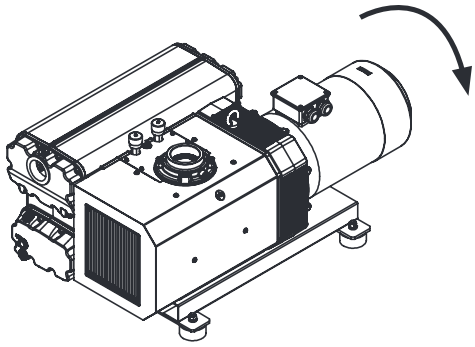

A	Aspirazione
B	Scarico aria
C	Entrata aria raffreddamento
D	Uscita aria raffreddamento
E	Tappo carico olio
F-F'	Spia livello olio
G-G'	Tappo scarico olio
H	Targhetta identificazione
M	Golfaro di sollevamento
N	Zavorratore
P	Antivibranti
Q	Filtro olio

*Misure soggette a variazioni in funzione della marca del motore

Caratteristiche tecniche

				EU650
Portata nominale*		m^3/h	50 Hz	660
			60 Hz	790
Pressione finale con zavorratore chiuso* (assoluta)			mbar	-
			Pascal	-
Pressione finale con zavorratore aperto* (assoluta)			mbar	≤ 0,5
			Pascal	≤ 50
Potenza motore** / Numero di giri		kW /min-1	50Hz ~ 3	15 / 1000
		kW /min-1	60Hz ~ 3	18,5 / 1200
Caratteristiche motore elettrico	Da definire in funzione del Paese di utilizzo		50Hz ~ 3	IE2-IM B5 Δ400 / Y690V
			60Hz ~ 3	IE2-IM B5 - Δ460 V IE3-UL CSA-IM B5 YY230 / Y460 V IE2-IM B5 Δ220 / Y380 V
Livello di pressione acustica	UNI EN ISO 2151	dB(A)	50Hz ~ 3	73
			60Hz ~ 3	76
Pressione max vapore H_2O amm.*			mbar	30
Quantità vapore H_2O ammissibile*			kg/h	13
Carica olio			l	22
Peso totale / senza motore		kg	50Hz ~ 3	582 / 392
			60Hz ~ 3	612 / 392

***Secondo accordi PNEUROP 6602.** ****Valido per temperature fino a 40°C e altitudini inferiori a 1000 m.**

Velocità di pompaggio / [m^3/h]

50Hz

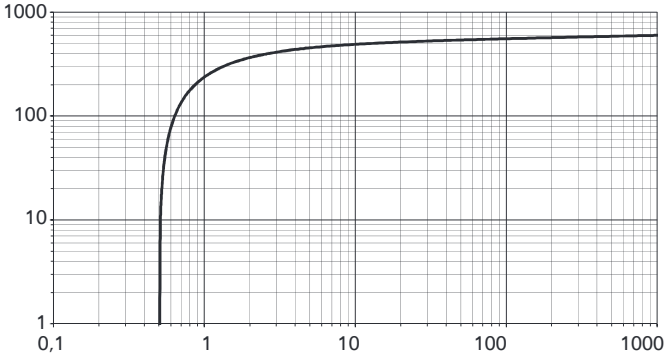
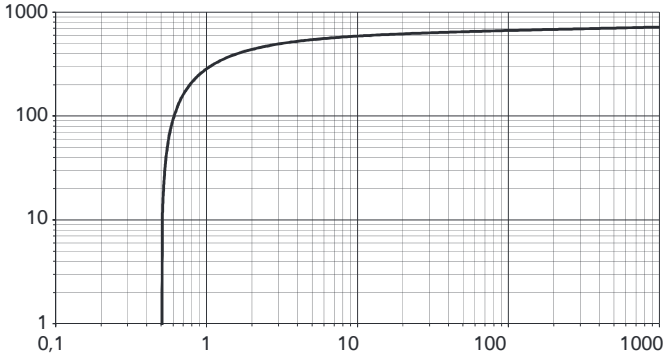
60Hz